PLAZA 3

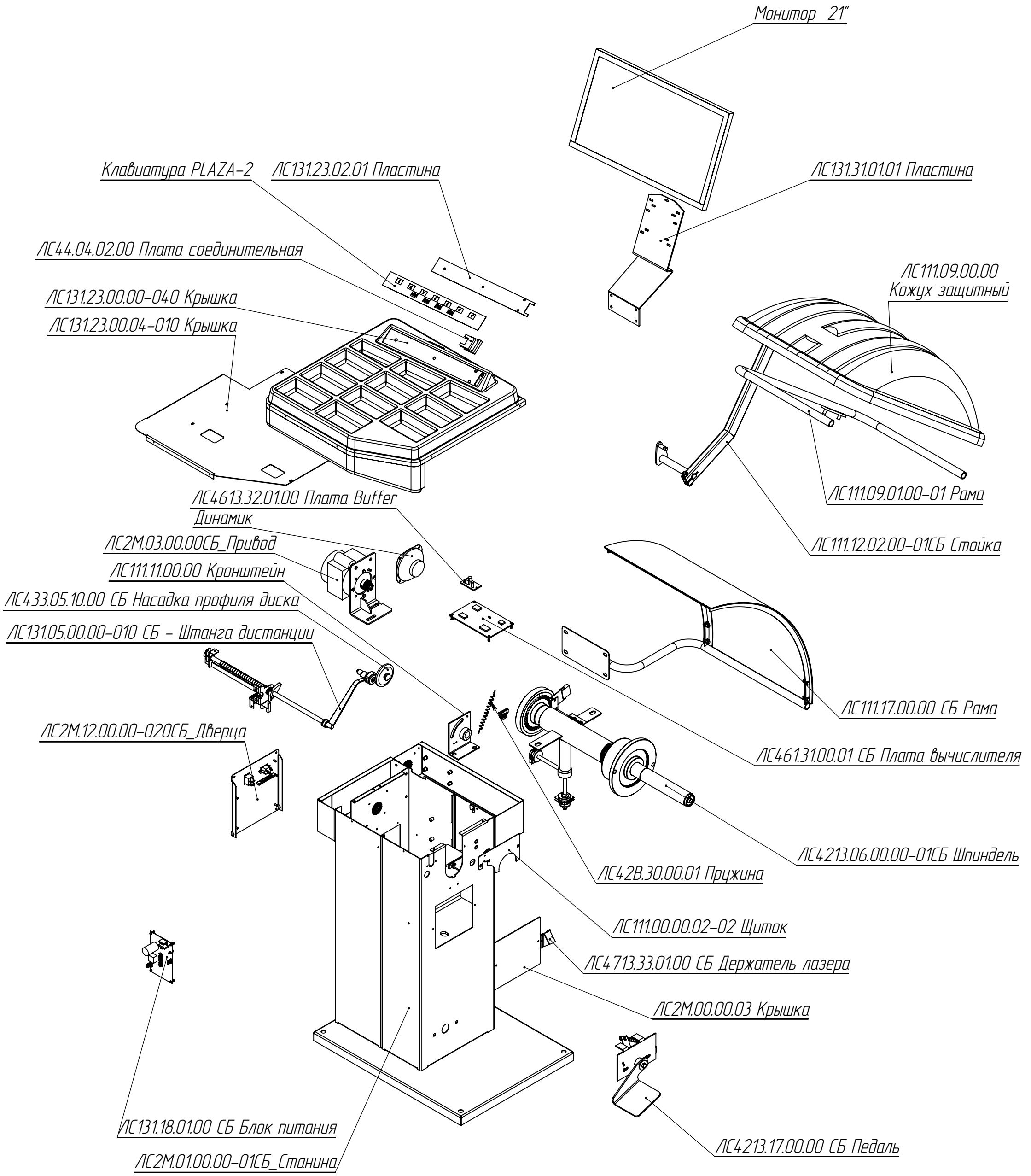
Монитор 21"
Клавиатура PLAZA-2
ЛС131.23.02.01 Пластина
ЛС131.31.01.01 Пластина
ЛС44.04.02.00 Плата соединительная
ЛС111.09.00.00
Кожух защитный
ЛС131.23.00.00-040 Крышка
ЛС131.23.00.04-010 Крышка
ЛС111.09.01.00-01 Рама
ЛС4613.32.01.00 Плата Buffer
Динамик
ЛС111.12.02.00-01СБ Стойка
ЛС2М.03.00.00СБ_Привод
ЛС111.11.00.00 Кронштейн
ЛС433.05.10.00 СБ Насадка профиля диска
ЛС131.05.00.00-010 СБ - Штанга дистанции
ЛС111.17.00.00 СБ Рама
ЛС2М.12.00.00-020СБ_Дверца
ЛС461.31.00.01 СБ Плата вычислителя
ЛС4213.06.00.00-01СБ Шпиндель
ЛС42В.30.00.01 Пружина
ЛС111.00.00.02-02 Щиток
ЛС4713.33.01.00 СБ Держатель лазера
ЛС2М.00.00.03 Крышка
ЛС131.18.01.00 СБ Блок питания
ЛС4213.17.00.00 СБ Педаль
ЛС2М.01.00.00-01СБ_Станина